AURATON

Libra SET

ver. 20200922

PL	Instrukcja Obsługi
EN	User's Manual
CS	Návod k obsluze
SK	Návod na obsluhu
RO	Manual de utilizare
RU	Руководство пользователя
HU	Használati utasítás
BG	Ръководство за употреба
DE	Bedienungsanleitung
FR	Mode d'emploi
ES	Manual de usuario
EL	Οδηγίες χρήσης
IT	Manuale utente
LT	Naudojimo Instrukcija
LV	Lietošanas instrukcija
ET	Kasutusjuhend
SR	Uputstvo za rukovanje
PT	Manual de instruções

PL Instrukcja rozszerzona znajduje się na stronie:
EN The extended manual can be found at:
CS Rozšířené instrukce naleznete na adrese:
SK Rozšírené inštrukcie nájdete na adrese:
RO Instrucțiunile detaliate pot fi găsite la adresa:
RU Расширенное руководство можно найти на:
HU A kiterjesztett utasítás a következő címen található:
BG Разширената инструкция може да намерите на:
DE Die ausführliche Anleitung finden Sie unter:
FR L'instruction étendue peut être trouvée à :
ES La instrucción extendida se puede encontrar en:
EL Το εκτεταμένο εγχειρίδιο διατίθεται στη διεύθυνση:
IT Il manuale esteso è disponibile all'indirizzo:
LT Išplėstinį vadovą galima rasti tinklalapyje:
LV Paplašinātā rokasgrāmata ir atrodama:
ET Laiendatud juhend on saadaval aadressil:
SR Проширени приручник можете наћи на:
PT O manual estendido pode ser encontrado em:

https://manuals.auraton.pl

RoHS complaint

Producent / Manufacturer / Výrobce / Výrobca / Producător / Производител / Gyártó / Производител / Hersteller / Fabricant / Fabricante / Κατασκευαστής / Fabbricante / Gamintojas / Ražotājs / Tootja / Произвођач / Fabricante:

LARS Andrzej Szymański, Świerkowa 14,
64-320 Niepruszewo, POLAND
www.auraton.pl

PL Wybór właściwej lokalizacji dla AURATON Libra R
EN Choosing the right location for the AURATON Libra R
CS Výběr správného umístění AURATON Libra R
SK Výber správneho umiestnenia AURATON Libra R
RO Alegerea locației potrivite AURATON Libra R
RU Выбор правильного места для AURATON Libra R
HU A megfelelő helyzet kiválasztása az AURATON Libra R
BG Избор на правилното място за AURATON Libra R
DE Auswahl des richtigen Standorts für den AURATON Libra R
FR Choisir le bon emplacement pour AURATON Libra R
ES Elección de la ubicación correcta para AURATON Libra R
EL Επιλέγοντας τη σωστή τοποθεσία για το AURATON Libra R
IT Scegliere il posto giusto per AURATON Libra R
LT Tinkamos AURATON Libra R vietos pasirinkimas
LV Pareiza AURATON Libra R atrašanās vietas izvēle
ET AURATON Libra R jaoks õige asukoha valimine
SR Одабир праве локације за AURATON Libra R
PT Escolhendo o local certo para o AURATON Libra R

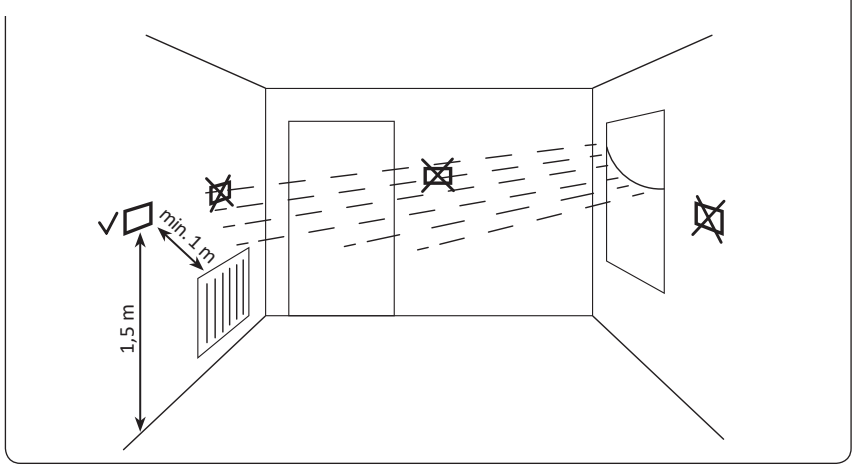

PL Tygodniowy, bezprzewodowy regulator temperatury ze sterownikiem urządzenia grzewczego lub klimatyzacyjnego (zestaw)

EN Weekly, wireless thermostat with heating or air conditioning device controller (set)

CS Týdenní bezdrátový termostat s ovladačem topného nebo klimatizačního zařízení (sada)

SK Týždenný bezdrôtový termostat s ovládačom vykurovacieho alebo klimatizačného zariadenia (sada)

RO Termostat fără fir, săptămânal, cu controlerul dispozitivului de încălzire sau climatizare (set)

RU Недельный, беспроводной термостат с контроллером нагревательного устройства или кондиционера (комплект)

HU Heti, vezeték nélküli termosztát fűtő- vagy légkondicionáló berendezés vezérlővel (készlet)

BG Седмичен, безжичен термостат с контролер на отоплителното или климатичното устройство (комплект)

DE Wöchentlicher drahtloser Thermostat mit einer Steuerung für ein Heizungs- oder Klimagerät (Set)

FR Thermostat hebdomadaire sans fil avec contrôleur d'appareil de chauffage ou de climatisation (set)

ES Termostato inalámbrico semanal con un controlador para un dispositivo de calefacción o aire acondicionado (el set)

EL Εβδομαδιαίος, ασύρματος θερμοστάτης με τον ελεγκτή της συσκευής θέρμανσης ή κλιματισμού

IT Termostato wireless settimanale con controller per un dispositivo di riscaldamento o condizionamento

LT Kas savaitę belaidis termostatas su šildymo arba oro kondicionavimo įrenginio valdikliu (komplektas)

LV Nedēļas bezvadu termostats ar apkures vai gaisa kondicionēšanas regulatoru (komplekts)

ET Iganädalane traadita termostaat koos küttevõi kliimaseadme kontrolleriga (komplekt)

SR Седмични бежични термостат са контролором уређаја за грејање или клима уређај (сет)

PT Termostato sem fio semanal com o controlador do dispositivo de aquecimento ou ar condicionado (conjunto)

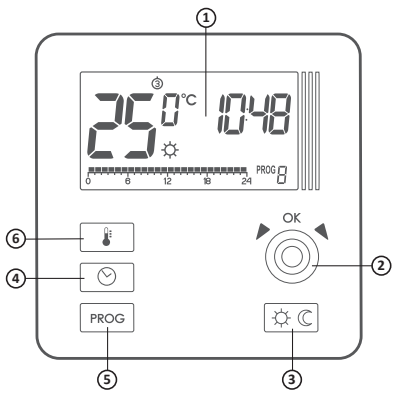

PL Regulator
1 – wyświetlacz LCD
2 – pokrętło nastaw ze zintegrowanym przyciskiem „**OK**"
3 – przyciski wyboru trybu (☼) tryb dzienny – komfortowy; (☾) tryb nocny – ekonomiczny.
4 – przycisk ustawienia godziny i dnia tygodnia
5 – przycisk wyboru programu
6 – przycisk ustawienia temperatury

EN Thermostat
1 – LCD display
2 – setting knob with integrated „**OK**" button
3 – mode selection buttons (☼) day mode – comfort; (☾) night mode – economic
4 – date/time/day of week setting button
5 – selection button
6 – temperature setting button

CS Termostat
1 – LCD displej
2 – kolečko nastavení s integrovaným tlačítkem „**OK**"
3 – tlačítka výběru režimu (☼) denní režim – komfortní; (☾) noční režim – ekonomický.
4 – tlačítko nastavení hodiny a dne týdne
5 – tlačítko volby
6 – tlačítko nastavení teploty

SK Termostat
1 – LCD displej
2 – nastavovací gombík s integrovaným tlačidlom „**OK**"
3 – tlačidlo výberu režimu (☼) denný režim – komfortný; (☾) nočný režim – ekonomický
4 – tlačidlo pre nastavenie času a dňa v týždni
5 – tlačidlo výberu programu
6 – tlačidlo nastavenia teploty

RO Termostat
1 – panou de afişare LCD
2 – buton de control cu functia „**OK**" inclusa
3 – butoane de setare a regimului (☼) regim de zi – confortabil; (☾) regim de noapte – economică
4 – butonul de setare al orei şi zilei săptămânii
5 – butonul de selectare a programului
6 – butonul de setare a temperaturii

RU Термостат
1 – ЖК-дисплей
2 – ручка настройки со встроенной кнопкой кнопкой „**OK**"
3 – Кнопки выбора режима (☼) дневной режим – комфортный; (☾) ночной режим – экономичный
4 – кнопка настройки времени и дня недели
5 – кнопка выбора программы
6 – кнопка настройки температуры

HU Termosztát
1 – LCD kijelző
2 – szabályozó forgatógomb az integrált „**OK**" gombbal
3 – üzemmód kiválasztó gombok (☼) nappali mód – komfort üzemmódban; (☾) éjszakai mód – gazdasági
4 – gomb a hét és az idő beállításához
5 – programválasztó gomb
6 – hőmérsékletbeállító gomb

BG Термостат
1 – LCD дисплей
2 – копче за настройка с вграден бутон „**OK**"
3 – бутони за избор на режим (☼) дневен режим – комфорт; (☾) нощен режим – икономичен
4 – ключ за дата/час/ден от седмицата
5 – ключ за избор
6 – клавиш за настройка на температурата

DE Thermostat
1 – LCD – Display
2 – Regulator mit integrierter **OK**-Taste
3 – moduswahltasten (☼) Tagesmodus – komfortabel; (☾) Nachtmodus – wirtschaftlich
4 – Taste zum Einstellen von Uhrzeit und Wochentag
5 – Programmwahltaste
6 – Temperatureinstellungstaste

FR Thermostat
1 – écran LCD
2 – molette de réglage avec bouton „**OK**" intégré
3 – boutons de sélection de mode (☼) mode jour – confortable; (☾) mode nuit – économie.
4 – bouton pour régler l'heure et le jour de la semaine
5 – bouton de sélection de programme
6 – bouton de réglage de la température

ES Termostato
1 – Display LCD
2 – selector de ajustes con el botón „**OK**" integrado
3 – botones de selección de modo (☼) modo diurno – modo confort (☾) modo nocturno – económico
4 – botón para configurar la hora y el día de la semana
5 – botón de selección de programa
6 – botón de ajuste de temperatura

EL ΘΕΡΜΟΣΤΑΤΗΣ
1 – οθόνη LCD
2 – με ενσωματωμένο κουμπί
3 – κουμπιά επιλογής λειτουργίας (☼) λειτουργία μέρας – λειτουργία άνεσης; (☾) λειτουργία νύχτας – οικονομικής λειτουργίας
4 – για να ρυθμίσετε την ρα και την ημέρα της εβδομάδας
5 – κουμπί επιλογής προγράμματος
6 – πλήκτρο ρύθμισης θερμοκρασίας

IT Termostato
1 – schermo LCD
2 – manopola di impostazione con integrato il pulsante „**OK**"
3 – pulsanti per la selezione della modalità (☼) Giorno – modalità comfort; (☾) Notte – modalità economica
4 – pulsante di impostazione dell'ora e del giorno della
5 – pulsante di scelta del programma
6 – pulsante per l'impostazione della temperatura

LT Termostatas
1 – LCD ekranas
2 – sukiojama nustatymo rankenėlė su integruotu mygtuku „**OK**"
3 – režimo pasirinkimo mygtukas (☼) dieninis režimas – komforto; (☾) naktinis režimas – ekonominiu
4 – laiko ir dienos nustatymo mygtukas
5 – programos pasirinkimo mygtukas
6 – temperatūros nustatymo mygtukas

LV Termostats
1 – LCD displejs
2 – iestatīšanas poga ar integrētu pogu „**OK**"
3 – Režīma izvēles pogas (☼) dienas režīms – komforta; (☾) nakts režīms – ekonomisko
4 – poga laika un nedēļas dienas iestatīšanai
5 – programmas izvēles poga
6 – temperatūras iestatīšanas poga

ET Termostaat
1 – LCD ekraan
2 – seadistusnupp integreeritud nupuga „**OK**"
3 – režiimi valiku nupud (☼) päeva režiim – mugav; (☾) öine režiim – ökonoomne
4 – nupp kellaaja ja nädalapäeva seadistamiseks
5 – programmi valiku nupp
6 – temperatuuri seadistamise nupp

SR Термостат
1 – ЛЦД дисплеј
2 – дугме за подешавање са интегрисаним дугметом „OK"
3 – тастери за избор режима (☼) дневни режим – удобност; (☾) ноћни режим – економски.
4 – тастер за подешавање времена и дана у недељи
5 – дугме за избор
6 – тастер за подешавање температуре

PT Termostato
1 – Display LCD
2 – botão de ajuste com o botão „**OK**" integrado
3 – botões de seleção de modo (☼) modo dia – confortável; (☾) modo noturno – econômico
4 – botão para definir a hora e o dia da semana
5 – botão de seleção de programa
6 – botão de ajuste de temperatura

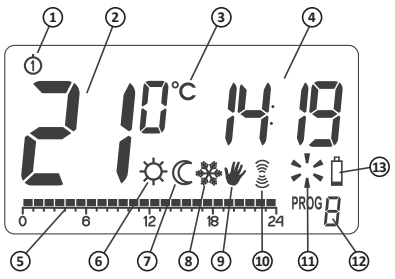

PL Wyświetlacz
1 – Dzień tygodnia
2 – Temperatura
3 – Jednostka temperatury
4 – Zegar
5 – Linia czasu
6 – Wskaźnik trybu dziennego (☼)
7 – Wskaźnik trybu nocnego (☾)
8 – Wskaźnik trybu przeciwzamrożeniowego (❄)
9 – Wskaźnik sterowania ręcznego (✋)
10 Symbol nadawania (⁾)
11 – Wskaźnik załączenia regulatora (✳)
12 – Numer programu
13 – Wyczerpanie baterii (▯)

EN Display
1 – Day of the week
2 – Temperature
3 – Temperature unit
4 – Clock
5 – Time line
6 – Day mode indicator (☼)
7 – Night mode indicator (☾)
8 – Anti-freeze mode indicator (❄)
9 – Manual control indicator (✋)
10 – Broadcast symbol (⁾)
11 – Thermostat power-on symbol (✳)
12 – Program number
13 – Low battery (▯)

CS Displej
1 – Den týdne
2 – Teplota
3 – Jednotka teploty
4 – Hodiny
5 – Časová osa
6 – Ukazatel denního režimu (☼)
7 – Ukazatel nočního režimu (☾)
8 – Ukazatel protizámrazového režimu (❄)
9 – Ukazatel ručního ovládání (✋)
10 – Vysílací symbol (⁾)
11 – Ukazatel sepnutí termostatu (✳)
12 – Číslo programu
13 – Vybité baterie (▯)

SK Displej
1 – Deň v týždni
2 – Teplota
3 – Jednotka teploty
4 – Hodiny
5 – Časová os
6 – Ukazovateľ denného režimu (☼)
7 – Ukazovateľ nočného režimu (☾)
8 – Ukazovateľ režimu proti zamrznutiu (❄)
9 – Ukazovateľ režimu ručného riadenia (✋)
10 Vysielací symbol (⁾)
11 – Ukazovateľ spustenia termostatu (✳)
12 – Číslo programu
13 – Vyčerpanie batérie (▯)

RO Afişa
1 – Ziua săptămânii
2 – Temperatura
3 – Unitatea de temperatură
4 – Ceas
5 – Linia timpului
6 – Indicatorul regimului de zi (☼)
7 – Indicatorul regimului de noapte (☾)
8 – Indicatorul regimului anti-îngheț (❄)
9 – Indicator de comandă manuală (✋)
10 Simbol de difuzare (⁾)
11 – Indicatorul cuplării termostatului (✳)
12 – Numărul programului
13 – Descărcarea bateriilor (▯)

RU Дисплей
1 – День недели
2 – Температура
3 – Единицы измерения температуры
4 – Часы
5 – Линия времени
6 – Индикатор комфортной температуры (☼)
7 – Индикатор пониженной температуры (☾)
8 – Индикатор режима предотвращения замерзания (❄)
9 – Индикатор ручного управления (✋)
10 – Символ трансляции (⁾)
11 – Индикатор включения термостата (✳)
12 – Номер программы
13 – Разряженные батарейки (▯)

HU Kijelző
1 – Hét napja
2 – Hőmérséklet
3 – Hőmérséklet mértékegysége
4 – Óra
5 – Idősáv
6 – Nappali üzemmód jelző (☼)
7 – Éjszakai üzemmód jelző (☾)
8 – Fagy elleni védelem üzemmód jelző (❄)
9 – Kézi vezérlés jelző (✋)
10 – Broadcast szimbólum (⁾)
11 – Termosztát bekapcsolása jelző (✳)
12 – Programszám
13 – Lemerült elem (▯)

BG Показ
1 – Ден от седмицата
2 – Температура
3 – Температурна единица
4 – Часовник
5 – Времева линия
6 – Индикатор за дневен режим (☼)
7 – Индикатор за нощен режим (☾)
8 – Индикатор за режим на замръзване (❄)
9 – Индикатор за ръчно управление (✋)
10 – Символ за предаване
11 – Индикатор за активиране на термостата (✳)
12 – Номер на програмата
13 – Батерията е изтощена (▯)

DE Display
1 – Wochentag
2 – Temperatur
3 – Temperatureinheit
4 – Uhr
5 – Zeitlinie
6 – Anzeige des Tagesmodus (☼)
7 – Anzeige des Nachtmodus (☾)
8 – Anzeige des Frostschutzmodus (❄)
9 – Anzeige der manuellen Steuerung (✋)
10 – Broadcast-Symbol (⁾)
11 – Anzeige des Einschaltens des Thermostats (✳)
12 – Nummer des Programms
13 – Erschöpfung der Batterie (▯)

FR Afficher
1 – Jour de la semaine
2 – Température
3 – Unité de température
4 – Horloge
5 – Chronologie
6 – Indicateur de mode jour (☼)
7 – Indicateur du mode nuit (☾)
8 – Indicateur du mode antigel (❄)
9 – Indicateur de commande manuelle (✋)
10 – Symbole de transmission (⁾)
11 – Indicateur d'activation du thermostat (✳)
12 – Numéro de programme
13 – Épuisement de la batterie (▯)

ES Display
1 – Día de la semana
2 – Temperatura
3 – Unidad de temperatura
4 – Reloj
5 – Barra de tiempo
6 – Indicador de modo diurno (☼)
7 – Indicador de modo nocturno (☾)
8 – Indicador de modo contra congelación (❄)
9 – Indicador de control manual (✋)
10 – Símbolo de difusión (⁾)
11 – Indicador de activación del termostato (✳)
12 – Número de programa
13 – Descarga de pilas (▯)

EL Απεικόνιση
1 – Ημέρα της εβδομάδας
2 – Θερμοκρασία
3 – Μόναδα μέτρησης θερμοκρασίας
4 – Ρολόι
5 – Χρονοδιάγραμμα
6 – Ένδειξη λειτουργίας της μέρας (☼)
7 – Ένδειξη λειτουργίας της (☾) νύχτας
8 – Ένδειξη λειτουργίας της αντι-ψύξης (❄)
9 – Ένδειξη χειροκίνητου χειρισμού (✋)
10 – Σύμβολο μετάδοσης (⁾)
11 – Σύμβολο ενεργοποίησης θερμοστάτη (✳)
12 – Αριθμός προγράμματος
13 – Εξάντληση μπαταριών (▯)

IT Schermo
1 – Il giorno della settimana
2 – La temperatura
3 – L'unità di misura della temperatura
4 – L'orologio
5 – La linea del tempo
6 – L'indicatore della modalità Giorno (☼)
7 – L'indicatore della modalità Notte (☾)
8 – L'indicatore della modalità Antigelo (❄)
9 – L'indicatore di funzionamento in programma manuale (✋)
10 – Simbolo di trasmissione (⁾)
11 – L'indicatore dell'accensione del termostato (✳)
12 – Il numero del programma
13 – Segnalazione batterie in esaurimento (▯)

LT Ekranas
1 – Savaitės diena
2 – Temperatūra
3 – Temperatūros matavimo vienetai
4 – Laikrodis
5 – Laiko programavimas
6 – Dieninio režimo simbolis (☼)
7 – Naktinio režimo simbolis (☾)
8 – Nuo užšalimo režimo simbolis (❄)
9 – Rankinio valdymo simbolis (✋)
10 – Transliacijos simbolis (⁾)
11 – Termostato įjungimo signalizatorius (✳)
12 – Programos numeris
13 – Baterijų įkrovimas (▯)

LV Displejs
1 – Nedēļas diena
2 – Temperatūra
3 – Temperatūras vienība
4 – Pulkstenis
5 – Laika līnija
6 – Dienas režīma rādītājs (☼)
7 – Nakts režīma rādītājs (☾)
8 – Pretsasalšanas režīma rādītājs (❄)
9 – Rokas vadības rādītājs (✋)
10 – Raidījuma simbols (⁾)
11 – Termostata ieslēgšanas simbols (✳)
12 – Programmas numurs
13 – Baterijas nolietošana (▯)

ET Kuva
1 – Nädalapäev
2 – Temperatuur
3 – Temperatuuri ühik
4 – Kell
5 – Ajaskaala
6 – Päeva indikaator (☼)
7 – Öörežiimi näidik (☾)
8 – Külmumisvastane indikaator (❄)
9 – Käsitsi märgutuli (✋)
10 – Saate sümbol (⁾)
11 – Termostaadi sisselülitamise sümbol (✳)
12 – Programmi number
13 – Patareide tühjenemine (▯)

SR Приказ
1 – Дан у недељи
2 – Температура
3 – Јединица температуре
4 – Сат
5 – Временска линија
6 – Индикатор дневног режима (☼)
7 – Индикатор ноћног режима (☾)
8 – Индикатор режима заштите од смрзавања (❄)
9 – Ручна контролна лампица (✋)
10 – Симбол емитовања (⁾)
11 – Симбол за укључивање термостата (✳)
12 – Број програма
13 – Низак ниво батерије (▯)

PT Display
1 – Dia da semana
2 – Temperatura
3 – Unidade de temperatura
4 – Relógio
5 – Linha do tempo
6 – Indicador de modo diário (☼)
7 – Indicador do modo noturno (☾)
8 – Indicador de modo anticongelante (❄)
9 – Indicador de controle manual (✋)
10 – Símbolo de transmissão (⁾)
11 – Indicador de comutação termostato (✳)
12 – Número do programa
13 – Esgotamento da bateria (▯)

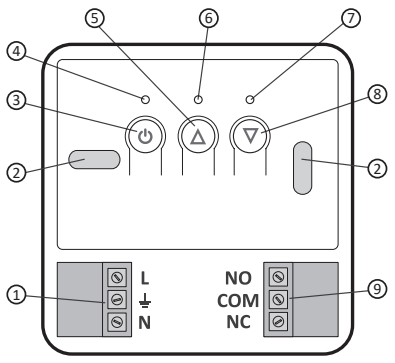

PL Odbiornik
1 – Złącza zasilania
2 – Otwór montażowy
3 – Przycisk zasilania (⏻)
4 – Dioda zasilania
5 – Przycisk odparowania (△)
6 – Dioda sygnalizująca załączenie urządzenia wykonawczego
7 – Dioda sygnalizująca wyłączenie urządzenia wykonawczego
8 – Przycisk parowania urządzenia do odbiornika (▽)
9 – Złącza sterowania

EN Receiver
1 – Power connectors
2 – Mounting hole
3 – Power button (⏻)
4 – Power supply diode
5 – Button to unpair devices (△)
6 – Diode indicating that the actuator device is switched on
7 – Diode indicating that the actuator device has been switched off
8 – Button to pair devices with the receiver (▽)
9 – Control connectors

CS Přijímač
1 – odpojitelné svorky konektoru napájení
2 – montážní otvor
3 – tlačítko napájení (⏻)
4 – dioda napájení
5 – tlačítko odhlášení spárovaných zařízení (△)
6 – dioda signalizující zapnutí provozního zařízení
7 – dioda signalizující vypnutí provozního zařízení
8 – tlačítko přihlášení zařízení k přijímači (▽)
9 – odpojitelné svorky konektoru ovládání

SK Prijímač
1 – odpojiteľné svorky konektora napájania
2 – Montážny otvor
3 – Tlačidlo napájania (⏻)
4 – Napájacia dióda
5 – Tlačidlo pre párovanie zariadení (△)
6 – Dióda indikujúca, že akčné zariadenie bolo zapnuté
7 – Dióda označujúca, že akčné zariadenie bolo vypnuté
8 – Tlačidlo pre párovanie zariadení s prijímačom (▽)
9 – Odnímateľné ovládanie pripojovacie svorky

RO Receptor
1 – Conectori de alimentare
2 – Orificiul de montare
3 – Butonul de pornire (⏻)
4 – Diodă de alimentare
5 – Buton pentru decuplarea dispozitivelor (△)
6 – Diodă care indică faptul că dispozitivul de acționare a fost pornit
7 – Diodă care indică faptul că dispozitivul de acționare a fost oprit
8 – Buton pentru asocierea dispozitivelor cu receptorul (▽)
9 – Conectarea conectorilor

RU Приемник
1 – Разъемы питания
2 – Монтажное отверстие
3 – Кнопка питания (⏻)
4 – диод питания
5 – Кнопка для разъединения устройств (△)
6 – диод, указывающий, что исполнительное устройство включено
7 – Диод, указывающий, что исполнительное устройство выключено
8 – Кнопка для связывания устройства с приемником (▽)
9 – Разъемы управления

HU Receiver
1 – Tápcsatlakozók
2 – Rögzítő lyuk
3 – Bekapcsoló gomb (⏻)
4 – Tápegység dióda
5 – A disszociáció gombja eszközök (△)
6 – Dióda, amely jelzi, hogy a működtető eszköz be van kapcsolva
7 – Dióda, amely azt jelzi, hogy a működtető eszköz ki van kapcsolva
8 – Gomb az eszközök hozzákapcsolásához a vevőhöz (▽)
9 – Vezérlő csatlakozók

BG Приемник
1 – Захранващи конектори
2 – Монтажен отвор
3 – Бутон за захранване (⏻)
4 – Диод за захранване
5 – Бутон за отмяна на устройствата (△)
6 – Диод, показващ, че задвижването е включено
7 – Диод, показващ, че задвижването е изключено
8 – Бутон за сдвояване на устройства към приемника (▽)
9 – Конектори за управление

DE Empfänger
1 – Stromanschlüsse
2 – Befestigungsloch
3 – Netzschalter (⏻)
4 – Stromversorgungsdiode
5 – Taste zum Entkoppeln von Geräten (△)
6 – Diode, die anzeigt, dass das Aktuatorvorrichtung eingeschaltet ist
7 – Diode, die anzeigt, dass die Aktuatorvorrichtung ausgeschaltet ist
8 – Taste zum Koppeln von Geräten mit dem Empfänger (▽)
9 – Steueranschlüsse

FR Receveur
1 – Connecteurs d'alimentation
2 – Trou de montage
3 – Bouton d'alimentation (⏻)
4 – Diode d'alimentation
5 – Bouton de dissociation des appareils (△)
6 – Diode indiquant que le dispositif actionneur est allumé
7 – Diode indiquant que le dispositif d'actionnement est éteint
8 – Bouton pour coupler les appareils avec le récepteur (▽)
9 – Connecteurs de commande

ES Receptor
1 – Conectores de alimentación
2 – Agujero de montaje
3 – Botón de encendido (⏻)
4 – Diodo de fuente de alimentación
5 – Botón para desemparejar dispositivos (△)
6 – Diodo que indica que el dispositivo actuador está encendido
7 – Diodo que indica que el dispositivo actuador está apagado
8 – Botón para emparejar dispositivos con el receptor (▽)
9 – Conectores de control

EL Δέκτης
1 – Ακροδέκτες σύνδεσης τροφοδοσίας ρεύματος
2 – Τρύπα συναρμολόγησης
3 – Κουμπί τροφοδοσίας (⏻)
4 – Δίοδος παροχής ρεύματος
5 – Κουμπί για συσκευές που δεν αντιστοιχούν (△)
6 – δίοδος που υποδεικνύει ότι η συσκευή ενεργοποιητή έχει ενεργοποιηθεί
7 – Δίοδος που δείχνει ότι η συσκευή ενεργοποιητή έχει απενεργοποιηθεί
8 – Πλήκτρο για τη σύζευξη συσκευών με τον δέκτη (▽)
9 – Αποσπώμενοι ακροδέκτες σύνδεσης ελέγχου

IT Ricevitore
1 – Collegamento dell'alimentazione terminali
2 – Foro di montaggio
3 – Pulsante di accensione (⏻)
4 – Diodo di alimentazione
5 – Pulsante per rimuovere i dispositivi (△)
6 – Diodo che indica che il dispositivo attuatore è stato acceso
7 – Diodo indica che il dispositivo attuatore è stato spento
8 – Pulsante per i dispositivi di accoppiamento con il ricevitore (▽)
9 – Controllo rimovibile terminali di connessione

LT Imtuvo
1 – Maitinimo jungties gnybtai
2 – Montavimo skylė
3 – Maitinimo mygtukas (⏻)
4 – Maitinimo diodas
5 – Susietų prietaisų išregistravimo mygtukas (△)
6 – Diodas, nurodantis vykdomojo prietaiso įjungimą
7 – Diodas, nurodantis vykdomojo prietaiso išjungimą
8 – Prietaiso susiejimo su imtuvu mygtukas (▽)
9 – Atjungiami valdymo jungties gnybtai

LV Uztvērējs
1 – Barošanas savienojuma spaides
2 – Montāžas caurums
3 – Barošanas poga (⏻)
4 – Barošanas diode
5 – Taustiņu atvienošanas ierīces (△)
6 – diode, kas norāda, ka piedziņas ierīce ir ieslēgta
7 – Diode, kas norāda, ka piedziņas ierīce ir izslēgta
8 – poga ierīču savienošanai ar uztvērēju (▽)
9 – Noņemami vadības savienojuma spaides

ET Vastuvõtja
1 – Toiteallikas terminalid
2 – Kinnitusauk
3 – Toitenupp (⏻)
4 – Toiteallika diood
5 – Seadmete eraldamise nupp (△)
6 – Diood näitab, et täiturmehhanism on olnud sisse lülitatud
7 – Diood näitab, et täiturmehhanism on olnud välja lülitatud
8 – Seadmete sidumise nupp vastuvõtjaga (▽)
9 – Eemaldatav kontroll ühendusklemmid

SR Пријемник
1 – Конектори за напајање
2 – Монтажна рупа
3 – Дугме за напајање (⏻)
4 – Диода за напајање
5 – Дугме за поништавање упаривања уређаја (△)
6 – Диода која означава да је покретачки уређај укључен
7 – Диода која указује на то да је извршни уређај искључен
8 – Дугме за упаривање уређаја са пријемником (▽)
9 – Управљачки конектори

PT Recebedor
1 – Conexão da fonte de alimentação terminais
2 – Orifício de montagem
3 – Botão Liga / Desliga (⏻)
4 – Diodo da fonte de alimentação
5 – Botão para dispositivos desemparelhados (△)
6 – Diodo indicando que o dispositivo atuador foi ligado
7 – Diodo indicando que o dispositivo atuador foi desligado
8 – Botão para dispositivos de emparelhamento com o receptor (▽)
9 – Controle destacável terminais de conexão

PL Podłączenie przewodów AURATON Fornax (odbiornik)
EN Connecting the wires AURATON Fornax (receiver)
CS Připojení vodičů AURATON Fornax (přijímač)
SK Pripojenie vodičov AURATON Fornax (prijímač)
RO Conectarea firelor AURATON Fornax (receptor)
RU Подключение проводов AURATON Fornax (приемник)
HU A vezetékek csatlakoztatása AURATON Fornax (vevő)
BG Свързване на проводници AURATON Fornax (приемник)
DE Anschließen der Kabel AURATON Fornax (Empfänger)
FR Connexion des fils AURATON Fornax (récepteur)
ES Conexión de los cables AURATON Fornax (receptor)
EL Σύνδεση καλωδίων AURATON Fornax (δέκτης)
IT Collegamento dei fili AURATON Fornax (ricevitore)
LT Laidų prijungimas AURATON Fornax (imtuvas)
LV Vadu pievienošana AURATON Fornax (uztvērējs)
ET Juhtmete ühendamine AURATON Fornax (vastuvõtja)
SR Повезивање жица АУРАТОН Форнак (пријемник)
PT Conectando os fios AURATON Fornax (receptor)

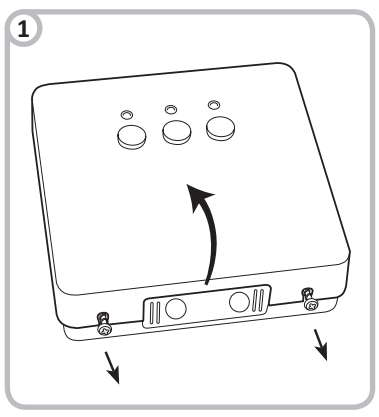

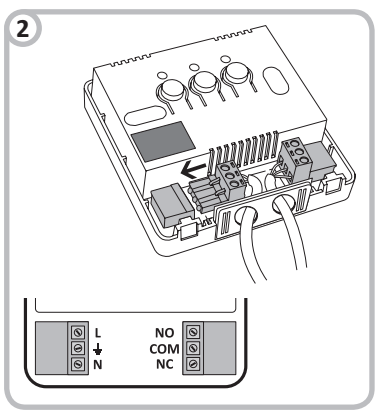

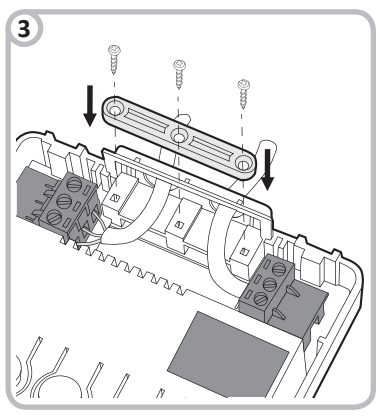

PL UWAGA!

Kable dostarczone w zestawie razem z regulatorem są przystosowane do przeniesienia obciążenia o max. wartości 2,5 A. W przypadku podłączenia urządzeń o większej mocy należy je wymienić na przewody o odpowiednim przekroju.

UWAGA: w trakcie instalowania odbiornika AURATON Fornax dopływ energii elektrycznej powinien być wyłączony. Zaleca się powierzenie instalacji odbiornika specjaliście.

EN WARNING!

The cables supplied with the thermostat are designed to transfer a load of max. value of 2.5 A. In the case of connecting devices with higher power, they should be replaced with wires of appropriate cross-section.

NOTE: while installing the AURATON Fornax receiver, the power supply should be turned off. It is recommended to entrust the installation of the receiver to a specialist.

CS VAROVÁNÍ!

Kabely dodávané s termostatem jsou navrženy pro přenos zátěže max. hodnota 2,5 A. V případě připojovacích zařízení s vyšším výkonem by měla být nahrazena dráty odpovídajícího průřezu.

POZNÁMKA: Při instalaci přijímače AURATON Fornax byste měli vypnout napájení. Doporučuje se svěřit instalaci přijímače odborníkovi.

SK VÝSTRAHA!

Káble dodávané s termostatom sú navrhnuté tak, aby prenášali zaťaženie max. hodnota 2,5 A. V prípade pripojovacích zariadení s vyšším výkonom by sa mali nahradiť vodičmi primeraného prierezu.

POZNÁMKA: Počas inštalácie prijímača AURATON Fornax by sa malo vypnúť napájanie. Odporúča sa poveriť inštaláciu prijímača odborníkom.

RO AVERTIZARE!

Cablurile furnizate cu termostatul sunt proiectate pentru a transfera o sarcină maximă. valoare de 2,5 A. În cazul conectării dispozitivelor cu o putere mai mare, acestea trebuie înlocuite cu fire de secțiune transversală corespunzătoare.

NOTĂ: în timpul instalării receptorului AURATON Fornax, sursa de alimentare trebuie să fie oprită. Se recomandă încrederea instalării receptorului unui specialist.

RU ВНИМАНИЕ!

Кабели поставляемые в комплекте с термостатом подходят для передачи нагрузки с максимальным значением 2,5 А. В случае подключения устройств о более высокой мощностй, замените их на кабели подходящего сечения.

ПРИМЕЧАНИЕ: при установке приемника AURATON Fornax питание должно быть отключено. Рекомендуется доверить установку приемника специалисту.

HU FIGYELEM!

A termosztáttal együtt szállított kábeleket max. érték 2,5 A. Nagyobb teljesítményű csatlakozóeszközök esetén azokat megfelelő keresztmetszetű vezetékekkel kell cserélni.

MEGJEGYZÉS: Az AURATON Fornax vevő telepítése közben az áramellátást ki kell kapcsolni. Ajánlatos a rádióerősítő beszerelését szakemberre bízni.

BG ВНИМАНИЕ!

Кабелите, доставени с термостата, са проектирани да прехвърлят товар от макс. стойност от 2,5 А. В случай на свързване на устройства с по-голяма мощност, те трябва да бъдат заменени с проводници с подходящо напречно сечение.

ЗАБЕЛЕЖКА: докато инсталирате приемника AURATON Fornax, захранването трябва да бъде изключено. Препоръчва се да се повери инсталацията на приемника на специалист.

DE WARNUNG!

Die mit dem Thermostat gelieferten Kabel sind für die Übertragung einer Last von max. Wert von 2,5 A. Beim Anschließen von Geräten mit höherer Leistung sollten diese durch Drähte mit geeignetem Querschnitt ersetzt werden.

HINWEIS: Während der Installation des AURATON Fornax-Empfängers sollte die Stromversorgung ausgeschaltet sein. Es wird empfohlen, die Installation des Empfängers einem Spezialisten anzuvertrauen.

FR AVERTISSEMENT !

KLes câbles fournis avec le thermostat sont conçus pour transférer une charge de max. valeur de 2,5 A. Dans le cas de dispositifs de connexion avec une puissance plus élevée, ils doivent être remplacés par des fils de section appropriée.

REMARQUE : lors de l'installation du récepteur AURATON Fornax, l'alimentation doit être coupée. Il est recommandé de confier l'installation du récepteur à un spécialiste.

ES ¡ADVERTENCIA!

Los cables suministrados con el termostato están diseñados para transferir una carga de máx. valor de 2.5 A. En el caso de conectar dispositivos con mayor potencia, deben reemplazarse con cables de sección transversal adecuada.

NOTA: durante la instalación del receptor AURATON Fornax, la fuente de alimentación debe estar apagada. Se recomienda confiar la instalación del receptor a un especialista.

EL ΠΡΟΕΙΔΟΠΟΙΗΣΗ!

Τα καλώδια που παρέχονται με τον θερμοστάτη έχουν σχεδιαστεί για να μεταφέρουν φορτίο μέγιστου. τιμή 2,5 Α. Στην περίπτωση σύνδεσης συσκευών με υψηλότερη ισχύ, θα πρέπει να αντικατασταθούν με καλώδια κατάλληλης διατομής.

ΣΗΜΕΙΩΣΗ: κατά την εγκατάσταση του δέκτη AURATON Fornax, το τροφοδοτικό πρέπει να είναι απενεργοποιημένο. Συνιστάται να αναθέσετε την εγκατάσταση του δέκτη σε ειδικό.

IT AVVERTIMENTO!

I cavi forniti con il termostato sono progettati per trasferire un carico di max. valore di 2,5 A. In caso di collegamento di dispositivi di potenza maggiore, è opportuno sostituirli con fili di adeguata sezione.

NOTA: durante l'installazione del ricevitore AURATON Fornax, l'alimentazione deve essere spenta. Si consiglia di affidare l'installazione del ricevitore a uno specialista.

LT DĖMESIO!

Kabeli, tiekiami kartu su termostatu, yra skirti maksimaliai apkrovai perkelti. vertė 2,5 A. Jei jungiamieji įtaisai yra didesnės galios, jie turėtų būti pakeisti tinkamo skerspjūvio laidais.

PASTABA: diegdami AURATON Fornax imtuvą, maitinimas turėtų būti išjungtas. Imtuvo įrengimą rekomenduojama patikėti specialistui.

LV BRĪDINĀJUMS!

Kabeļi, kas tiek piegādāti kopā ar termostatu, ir paredzēti maksimālas slodzes pārsūtīšanai. vērtība ir 2,5 A. Ja savienotājierīces ir ar lielāku jaudu, tās jāaizstāj ar atbilstoša šķērsgriezuma vadiem.

PIEZĪME: uzstādot AURATON Fornax uztvērēju, strāvas padevei jābūt izslēgtai. Uztvērēja uzstādīšanu ieteicams uzticēt speciālistam.

ET HOIATUS!

Termostaadiga kaasas olevad kaablid on ette nähtud maksimaalse koormuse ülekandmiseks. väärtus 2,5 A. Suurema võimsusega ühendusseadmete korral tuleks need asendada sobiva ristlõikega juhtmetega.

MÄRKUS. AURATON Fornaxi vastuvõtja paigaldamisel tuleks toide välja lülitada. Vastuvõtja paigaldamine on soovitatav usaldada spetsialistile.

SR УПОЗОРЕЊЕ!

Каблови испоручени са термостатом дизајнирани су да пренесу оптерећење од мак. вредност 2,5 А. У случају да повежете уређаје веће снаге, треба их заменити жицама одговарајућег пресека.

НАПОМЕНА: док инсталирате AURATON Fornax пријемник, напајање треба искључити. Препоручује се да инсталирање пријемника поверите стручњаку.

PT AVISO!

Os cabos fornecidos com o termostato são projetados para transferir uma carga de no máx. valor de 2,5 A. No caso de conectar dispositivos com maior potência, eles devem ser substituídos por fios de seção adequada.

NOTA: ao instalar o receptor AURATON Fornax, a fonte de alimentação deve ser desligada. Recomenda-se confiar a instalação do receptor a um especialista.

PL Mocowanie AURATON Fornax do ściany
EN Mounting AURATON Fornax to the wall
CS Montáž AURATON Fornax na zeď
SK Montáž AURATON Fornax na stenu
RO Fixare pe perete AURATON Fornax
RU Установка AURATON Fornax на стену
HU Az AURATON Fornax felszerelése a falra
BG Монтиране на AURATON Fornax към стената
DE Montage des AURATON Fornax an der Wand
FR Montage de l'AURATON Fornax au mur
ES Montaje de AURATON Fornax en la pared
EL Συναρμολόγηση AURATON Fornax στον τοίχο
IT Montaggio di AURATON Fornax alla parete
LT AURATON Fornax tvirtinimas prie sienos
LV AURATON Fornax stiprinājums pie sienas
ET AURATON Fornaxi kinnitamine seinale
SR Монтажа AURATON Fornax на зид
PT Montagem do AURATON Fornax na parede

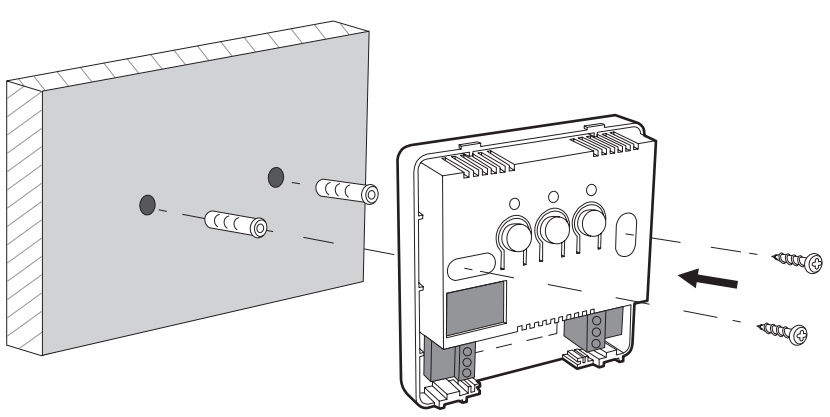

PL Mocowanie AURATON Libra R do ściany
1 – otwór dla wkrętu mocującego
EN Mounting AURATON Libra R to the wall
1 – hole for fastening screw
CS Montáž AURATON Libra R na zeď
1 – otvor pro upevňovací šroub
SK Montáž AURATON Libra R na stenu
1 – otvor pre upevňovaciu skrutku
RO Fixare pe perete AURATON Libra R
1 – gaură pentru șurub de fixare
RU Установка AURATON Libra R на стену
1 – отверстие для крепления винта
HU Az AURATON Libra R felszerelése a falra
1 – lyuk a csavar rögzítéséhez
BG Монтиране на AURATON Libra R към стената
1 – отвор за закрепване на винт
DE Montage des AURATON Libra R an der Wand
1 – Loch für Befestigungsschraube
FR Montage de l'AURATON Libra R au mur
1 – trou pour vis de fixation
ES Montaje de AURATON Libra R en la pared
1 – agujero para tornillo de fijación
EL Συναρμολόγηση AURATON Libra R στον τοίχο
1 – τρύπα για βίδα στερέωσης
IT Montaggio di AURATON Libra R alla parete
1 – foro per vite di fissaggio
LT AURATON Libra R tvirtinimas prie sienos
1 – skylė tvirtinimo varžtui
LV AURATON Libra R stiprinājums pie sienas
1 – caurums stiprinājuma skrūvei
ET AURATON Libra R kinnitamine seinale
1 – auk kinnituskruvi jaoks
SR Монтажа AURATON Libra R на зид
1 – отвор за причврсни вијак
PT Montagem do AURATON Libra R na parede
1 – furo para parafuso de fixação

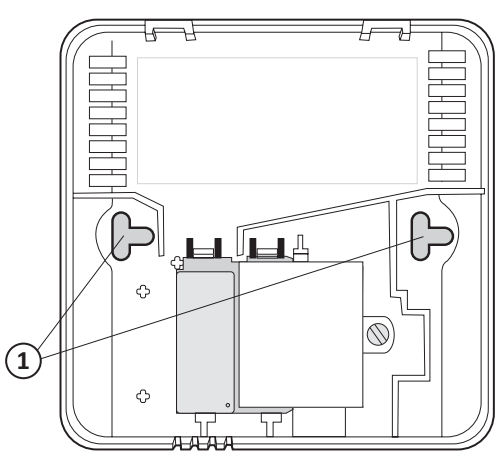

PL Uproszczony schemat podłączenia AURATON Libra SET z urządzeniem grzewczym.
1 – Urządzenie grzewcze np. piec gazowy
2 – Elektrzyczne urządzenie grzewcze

EN Simplified diagram of connection of AURATON Libra SET with a heating device.
1 – Heating device e.g. a gas furnace
2 – Electric heating device

CS Zjednodušené schéma připojení AURATON Libra SET s topným zařízením.
1 – Topné zařízení, např. plynový kotel;
2 – Elektrické topné zařízení

SK Zjednodušená schéma zapojenia AURATON Libra SET s vykurovacím zariadením.
1 – Vykurovacie zariadenie, napr. plynový kotol
2 – Elektrické vykurovacie zariadenie

RO Diagrama simplificată a conexiunii AURATON Libra SET cu un dispozitiv de încălzire.
1 – Instalaţia de încălzire de ex. microcentrală pe gaz
2 – Instalaţia de încălzire electrică

RU Упрощенная схема подключения AURATON Libra SET к нагревательному устройству.
1 – Нагревательное устройство например, газовый котел
2 – Электрические нагревательное устройство

HU Az AURATON Libra SET fűtőberendezéssel történő egyszerű csatlakoztatási rajza.
1 – Fűtőberendezés pl. gáztüzelésű kazán
2 – Elektromos fűtőberendezés

BG Опростена схема за свързване на AURATON Libra SET с отоплително устройство.
1 – Отоплително устройство, напр. газова пещ
2 – Електрическо отоплително устройство

DE Vereinfachtes Diagramm der Verbindung von AURATON Libra SET mit einem Heizgerät.
1 – Heizgerät z.B. Gasofen
2 – elektrisches Heizgerät

FR Schéma simplifié de raccordement d'AURATON Libra SET avec un appareil de chauffage.
1 – Heating device e.g. a gas furnace
2 – Electric heating device

ES Esquema simplificado de conexión de AURATON Libra SET con un dispositivo de calefacción.
1 – Equipo de calefacción, p.ej. horno de gas
2 – Equipo de calefacción eléctrico

EL Απλοποιημένο διάγραμμα σύνδεσης του AURATON Libra SET με συσκευή θέρμανσης.
1 – θερμαντική συσκευή πχ. λέβητας αερίου
2 – ηλεκτρική θερμαντική συσκευή

IT Schema semplificato di collegamento di AURATON Libra SET con un dispositivo di riscaldamento.
1 – L'impianto di riscaldamento p. es. caldaia gas
2 – L'impianto di riscaldamento elettrico

LT Supaprastinta AURATON Libra SET prijungimo prie šildymo prietaiso schema.
1 – Šildymo įrenginys, pvz. dujinis katilas
2 – Elektrinis šildymo įrenginys

LV Vienkāršota AURATON Libra SET savienojuma shēma ar sildīšanas ierīci.
1 – Sildītājs, piem. gāzes krāsns
2 – Elektrisks sildītājs

ET AURATON Libra SET kütteseadmega ühendamise lihtsustatud skeem.
1 – Kütteseade, nt. gaasiahi;
2 – Elektriline kütteseade

SR Поједностављени дијаграм повезивања AURATON Libra SET са грејним уређајем.
1 – Уређај за грејање нпр. гасна пећ
2 – Електрични уређај за грејање

PT Esquema simplificado de conexão do AURATON Libra SET com um dispositivo de aquecimento.
1 – Dispositivo de aquecimento, por exemplo, um forno a gás
2 – Aquecedor elétrico

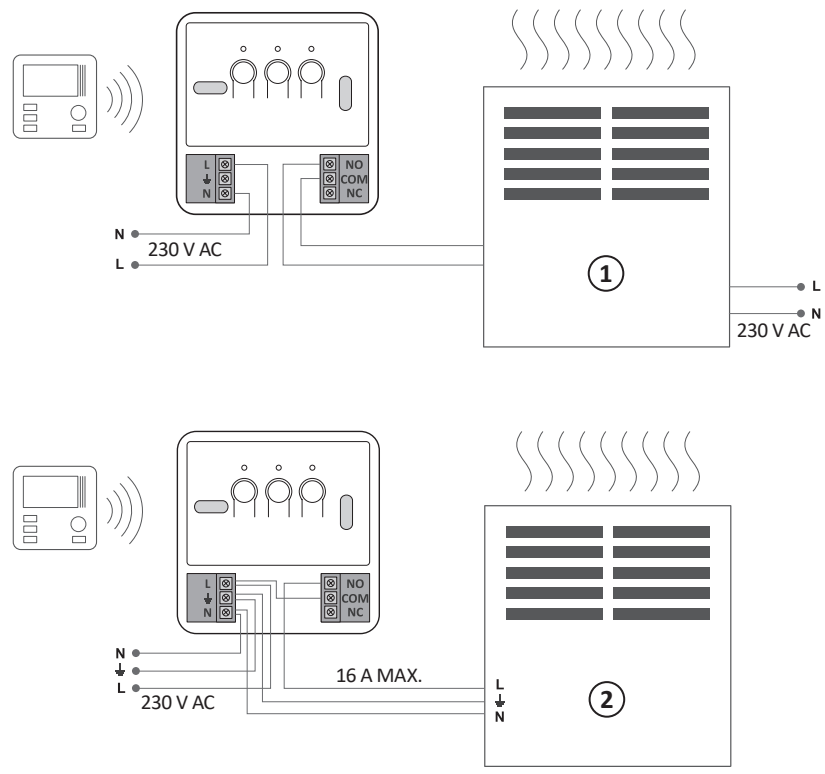

PL Montaż baterii w AURATON Libra R (nadajnik)
EN Installing batteries in AURATON Libra R (transmitter)
CS Vložení baterií do AURATON Libra R (vysílač)
SK Inštalácia batérií v AURATON Libra R (vysielač)
RO Instalarea bateriilor în AURATON Libra R (emiţător)
RU Установка батареек в AURATON Libra R (передатчик)
HU Elemek behelyezése az AURATON Libra R (adó)
BG Инсталиране на батерии в AURATON Libra R (предавател)
DE Einlegen der Batterien in der AURATON Libra R (Sender)
FR Installation des piles dans AURATON Libra R (émetteur)
ES Instalación de baterías en AURATON Libra R (transmisor)
EL Εγκατάσταση μπαταριών στο AURATON Libra R (πομπός)
IT Installazione delle batterie in AURATON Libra R (trasmettitore)
LT Baterijų įdėjimas į AURATON Libra R (siųstuvas)
LV Bateriju ievietošana AURATON Libra R (raidītājs)
ET Patareide paigaldamine AURATON Libra R (saatja)
SR Уградња батерија у AURATON Libra R (предајник)
PT Instalando baterias no AURATON Libra R (transmissor)

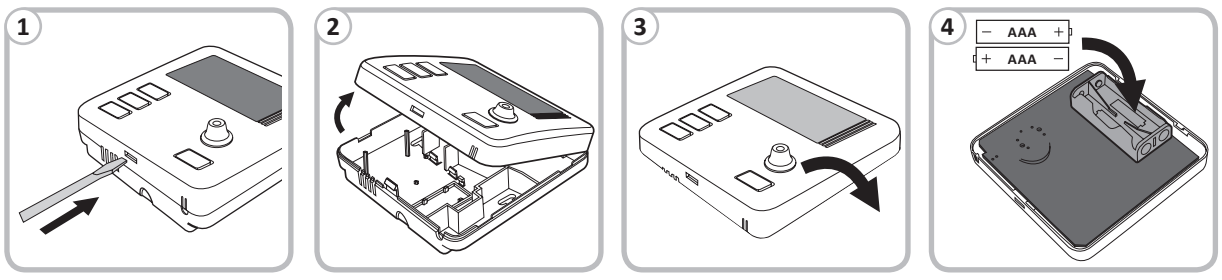

PL Pierwsze uruchomienie i ustawienie zegara AURATON Libra R (nadajnik)
EN First start-up and setting of the AURATON Libra R clock (transmitter)
CS První spuštění a nastavení hodin AURATON Libra R (vysílač)
SK Prvé spustenie a nastavenie hodín AURATON Libra R (vysielač)
RO Prima pornire și setare a ceasului (emiţătorului) AURATON Libra R
RU Первый запуск и настройка часов (передатчика) AURATON Libra R
HU Az AURATON Libra R óra (adó) első indítása és beállítása
BG Първо пускане и настройка на часовника AURATON Libra R (предавател)
DE Erster Start und Einstellung der AURATON Libra R Uhr (Sender)
FR Première mise en service et réglage de l'horloge AURATON Libra R (émetteur)
ES Primera puesta en marcha y configuración del reloj AURATON Libra R (transmisor)
EL Πρώτη εκκίνηση και ρύθμιση του ρολογιού AURATON Libra R (πομπός)
IT Primo avvio e impostazione dell'orologio AURATON Libra R (trasmettitore)
LT Pirmasis AURATON Libra R laikrodžio (siųstuvo) įjungimas ir nustatymas
LV AURATON Libra R pulksteņa (raidītāja) pirmā ieslēgšana un iestatīšana
ET AURATON Libra R kella (saatja) esimene käivitamine ja seadistamine
SR Прво покретање и подешавање сата AURATON Libra R (предајник)
PT Primeira inicialização e configuração do relógio AURATON Libra R (transmissor)

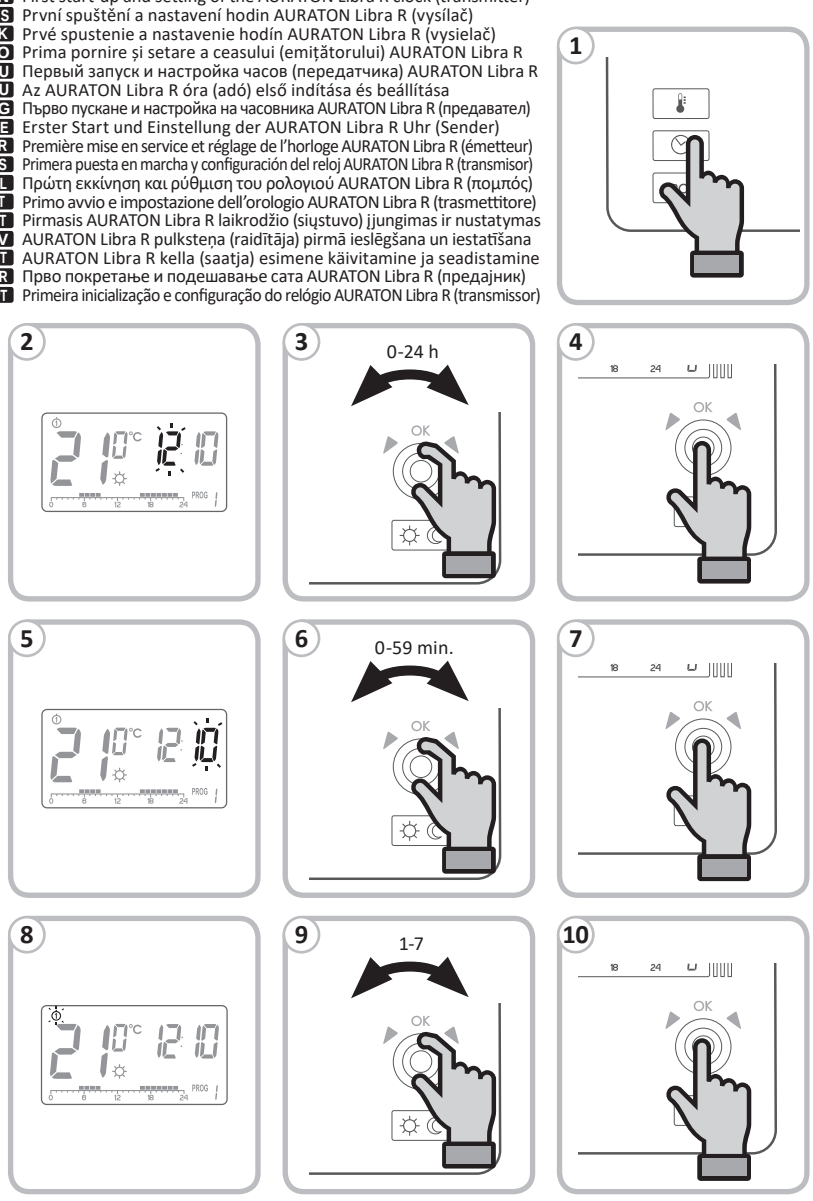

PL Ustawianie temperatury AURATON Libra R (nadajnik)
EN Setting the temperature AURATON Libra R (transmitter)
CS Nastavení teploty AURATON Libra R (vysílač)
SK Nastavenie teploty AURATON Libra R (vysielač)
RO Setarea temperaturii AURATON Libra R (emiţător)
RU Настройка температуры AURATON Libra R (передатчик)
HU A hőmérséklet beállítása AURATON Libra R (adó)
BG Настройка на температурата AURATON Libra R (предавател)
DE Einstellen der Temperatur AURATON Libra R (Sender)
FR Réglage de la température AURATON Libra R (émetteur)
ES Ajuste de la temperatura AURATON Libra R (transmisor)
EL Ρύθμιση της θερμοκρασίας AURATON Libra R (πομπός)
IT Impostazione della temperatura AURATON Libra R (trasmettitore)
LT Temperatūros nustatymas AURATON Libra R (siųstuvas)
LV Temperatūras iestatīšana AURATON Libra R (raidītājs)
ET Temperatuuri seadistamine AURATON Libra R (saatja)
SR Подешавање температуре AAURATON Libra R (предајник)
PT Ajustando a temperatura AURATON Libra R (transmissor)

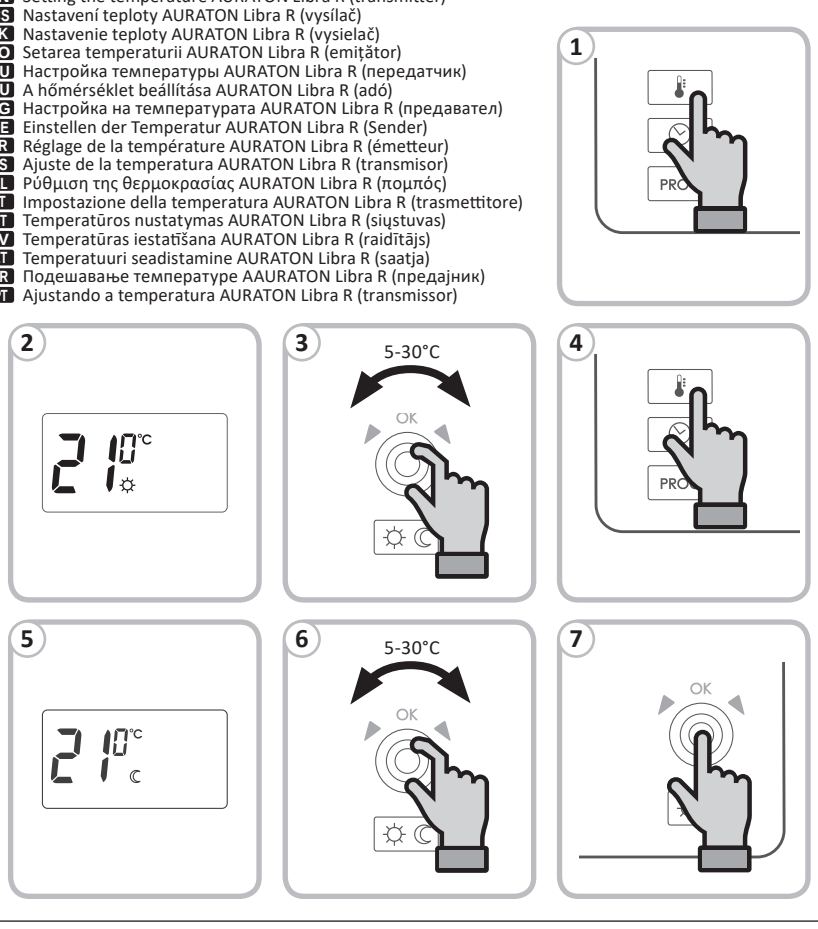

PL Parowanie AURATON Libra R z AURATON Fornax
EN Pairing AURATON Libra R with AURATON Fornax
CS Spárování AURATON Libra R s AURATON Fornax
SK Spárovanie AURATON Libra R s AURATON Fornax
RO Asocierea AURATON Libra R cu AURATON Fornax
RU Сопряжение AURATON Libra R с AURATON Fornax
HU Az AURATON Libra R és az AURATON Fornax párosítása
BG Сдвояване на AURATON Libra R с AURATON Fornax
DE AURATON Libra R mit AURATON Fornax kombinieren
FR Couplage de l'AURATON Libra R avec l'AURATON Fornax
ES Emparejamiento de AURATON Libra R con AURATON Fornax
EL Σύζευξη AURATON Libra R με AURATON Fornax
IT Associazione di AURATON Libra R con AURATON Fornax
LT AURATON Libra R susiejimas su AURATON Fornax
LV Pārī AURATON Libra R un AURATON Fornax
ET Sidumine AURATON Libra R ja AURATON Fornax
SR Упаривање AURATON Libra R са AURATON Fornax
PT Emparelhando AURATON Libra R com AURATON Fornax

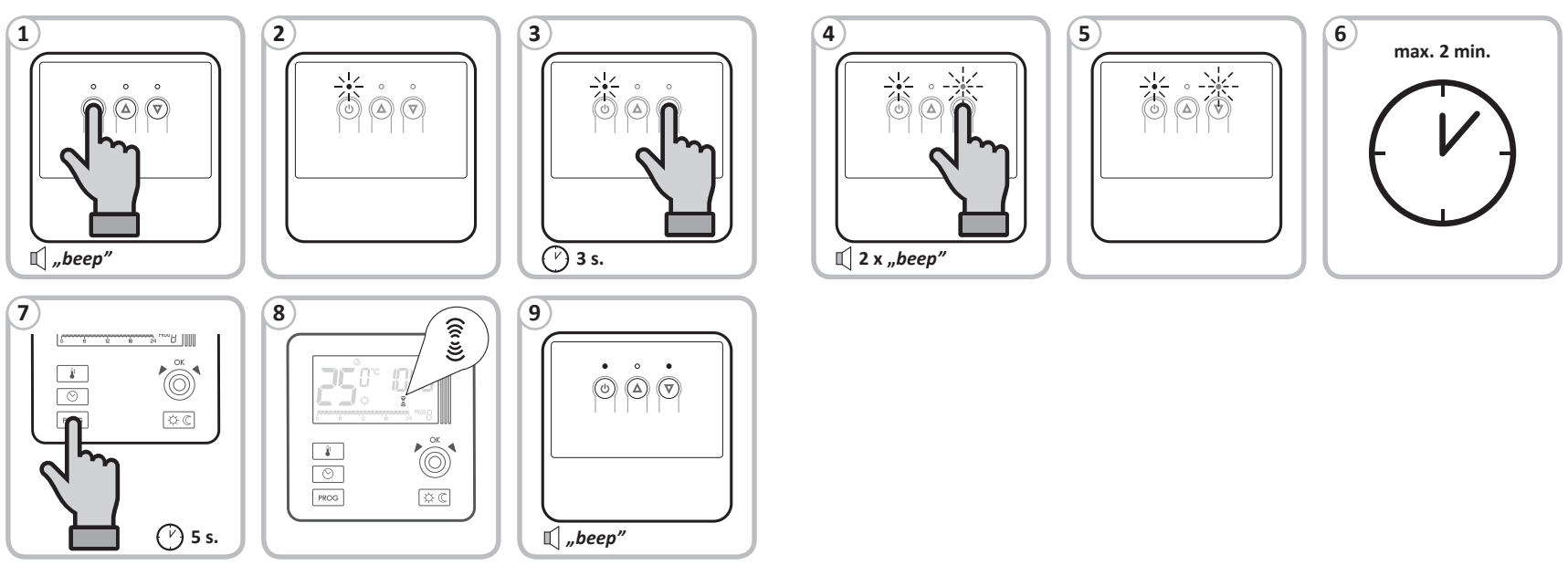

PL Dane techniczne

Zakres temperatury pracy:	0 – 45°C
Zasięg działania:	ok. 30 m
Częstotliwość radiowa:	868,850 MHz 869,000 MHz
Moc sygnału radiowego:	Do 11 dBm
Stopień ochrony:	IP20

AURATON Libra R

Zasilanie:	2 x AAA (2 x 1,5 V), alkaliczne
Ilość poziomów temperatury:	2
Temperatura przeciwzamrożeniowa:	7°C
Zakres sterowania temperatury:	5 – 30°C
Histereza:	±0,2°C / ±0,4°C / PWM
Cykl pracy:	Tygodniowy programowalny
Sygnalizacja stanu pracy:	Wyświetlacz LCD
Wymiary [mm]:	90 x 90 x 36

AURATON Fornax

Zasilanie:	230 V AC, 50 Hz, 1,5 W
Sygnalizacja stanu pracy:	Diody LED, dźwiękowa
Obciążalność przekaźnika:	Max. 250 V AC, max. 16 A
Kategoria odbiornika:	2
Sugerowane miejsce montażu:	W pobliżu urządzenia grzewczego lub klimatyzacyjnego
Wymiary [mm]:	100 x 100 x 29

Utylizacja urządzenia

Urządzenia są oznaczone symbolem przekreślonego kontenera na odpady. Zgodnie z Dyrektywą Europejską 2012/19/UE oraz Ustawą o zużytym sprzęcie elektrycznym i elektronicznym takie oznakowanie informuje, że sprzęt ten, po okresie jego użytkowania nie może być umieszczany łącznie z innymi odpadami pochodzącymi z gospodarstwa domowego.

Użytkownik jest zobowiązany do oddania go w punkcie odbioru zużytego sprzętu elektrycznego i elektronicznego.

LARS Andrzej Szymański niniejszym oświadcza, że typ urządzenia radiowego AURATON Libra SET jest zgodny z dyrektywą 2014/53/UE i 2011/65/UE. Pełny tekst deklaracji zgodności UE jest dostępny pod następującym adresem internetowym: https://manuals.auraton.pl

EN Technical specifications

Working temperature range:	0 – 45°C
Operation range:	approx. 30 m
Radio frequency:	868.850 MHz 869.000 MHz
Radio signal strength:	Up to 11 dBm
Level of security:	IP20

AURATON Libra R

Power supply:	2 x AAA (2 x 1.5 V), alkaline
Number of temperature levels:	2
Anti-freeze temperature:	7°C
Temperature control range:	5 – 30°C
Hysteresis:	±0.2°C / ±0.4°C / PWM
Working cycles:	Weekly programmable
Signalling the working status:	LCD display
Dimensions [mm]:	90 x 90 x 36

AURATON Fornax

Power supply:	230 V AC, 50 Hz, 1.5 W
Working status signaling:	LED indicators, sound
Relay load capacity	Max. 250 V AC, max. 16 A
Receiver Category:	2
Suggested installation location:	Near the heating or air conditioning device
Dimensions [mm]:	100 x 100 x 29

Disposing of the devices

The devices are marked with the crossed waste bin symbol. According to European Directive no. 2012/19/UE and the Act concerning used up electric and electronic equipment, such a marking indicates that this equipment may not be placed with other household generated waste.

The user is responsible for delivering the devices to a reception point for used-up electric and electronic equipment.

Hereby, LARS Andrzej Szymanski declares that the radio equipment type AURATON Libra SET is in compliance with Directive 2014/53/EU and 2011/65/EU. The full text of the EU declaration of conformity is available at the following internet address: https://manuals.auraton.pl

CS Technické specifikace

Rozsah pracovní teploty:	0 – 45°C
Provozní rozsah:	cca 30 m
Rádiová frekvence:	868,850 MHz 869,000 MHz
Síla rádiového signálu:	Až 11 dBm
Stupeň ochrany:	IP20

AURATON Libra R

Napájení:	2 x AAA (2 x 1,5 V), alkalické
Počet teplotních úrovní:	2
Teplota proti zamrznutí:	7°C
Rozsah nastavení teploty:	5 – 30°C
Hystereze:	±0,2°C / ±0,4°C / PWM
Provozní cyklus:	Týdenní programovatelný
Signalizace provozního stavu:	LCD displej
Rozměry [mm]:	90 x 90 x 36

AURATON Fornax

Napájení:	230 V AC, 50 Hz, 1,5 W
Signalizace provozního stavu:	LED světla, zvuk
Zatížení relé:	Max. 250 V AC, max. 16 A
Kategorie přijímače:	2
Navrhované umístění instalace:	V blízkosti topného nebo klimatizačního zařízení
Rozměry [mm]:	100 x 100 x 29

Likvidace zařízení

Zařízení jsou označena symbolem přeškrtnutého kontejneru na odpadky. V souladu s Evropskou směrnicí 2012/19/UE a Zákonem o elektroodpadu takové označení informuje, že toto zařízení po skončení jeho životnosti nemůže být umístěno spolu s jinými odpady, jež pocházejí z domácnosti.

Uživatel je povinen odevzdat ho ve sběrném místě elektrického a elektronického odpadu.

Tímto LARS Andrzej Szymanski prohlašuje, že typ rádiového zařízení AURATON Libra SET je v souladu se směrnicí 2014/53/EU a 2011/65/EU. Úplné znění EU prohlášení o shodě je k dispozici na této internetové adrese: https://manuals.auraton.pl

SK Technické špecifikácie

Rozsah pracovných teplôt:	0 – 45°C
Prevádzkový rozsah:	cca. 30 m
Rádiofrekvencia:	868,850 MHz 869,000 MHz
Intenzita rádiového signálu:	Až do 11 dBm
Stupeň ochrany:	IP20

AURATON Libra R

Napájanie:	2 x AAA (2 x 1,5 V), alkalické
Počet úrovní teploty:	2
Teplota proti zamrznutiu:	7°C
Rozsah regulácie teploty:	5 – 30°C
Hysterézia:	±0,2°C / ±0,4°C / PWM
Pracovný cyklus:	Týždenný programovateľné
Signalizácia prevádzkového stavu:	Displej LCD
Rozmery [mm]:	90 x 90 x 36

AURATON Fornax

Napájanie:	230 V AC, 50 Hz, 1,5 W
Signalizácia prevádzkového stavu:	LED indikátory, zvukové
Zaťaženie relé:	Max. 250 V AC, max. 16 A
Kategória prijímača:	2
Navrhované umiestnenie inštalácie:	V blízkosti vykurovacieho alebo klimatizačného zariadenia
Rozmery [mm]:	100 x 100 x 29

Likvidácia zariadení

Zariadenia sú označené symbolom prečiarknutého odpadkového koša. Podľa európskej smernice č. 2012/19/EÚ a zákona o spotrebovaných elektrických a elektronických zariadeniach, takéto označenie znamená, že toto zariadenie nesmie byť umiestnené s iným domácim odpadom.

Užívateľ je zodpovedný za doručenie zariadení do miesta príjmu použitých elektrických a elektronických zariadení.

LARS Andrzej Szymanski týmto vyhlasuje, že rádiové zariadenie typu AURATON Libra SET je v súlade so smernicou 2014/53/EÚ a 2011/65/EÚ. Úplné EÚ vyhlásenie o zhode je k dispozícii na tejto internetovej adrese: https://manuals.auraton.pl

RO Specificatii tehnice

Interval de temperatură de lucru:	0 – 45°C
Domeniu de funcționare:	aprox. 30 m
Frecventa radio:	868,850 MHz 869,000 MHz
Puterea semnalului radio:	Până la 11 dBm
Grad de protecție:	IP20

AURATON Libra R

Alimentare:	2 x AAA (2 x 1,5 V), alcalin
Numărul nivelurilor de temperatură:	2
Temperatură antigel:	7°C
Domeniu de ajustare a temperaturii:	5 – 30°C
Histerezis:	±0,2°C / ±0,4°C / PWM
Ciclul de lucru:	Programabil săptămânal
Semnalizarea stării operației:	Ecran LCD
Dimensiuni [mm]:	90 x 90 x 36

AURATON Fornax

Alimentare:	230 V AC, 50 Hz, 1,5 W
Semnalizarea stării operației:	Lumini LED, sunet
Capacitatea de încărcare a releului:	Max. 250 V AC, max. 16 A
Categorie de receptori:	2
Locația de instalare sugerată:	În apropierea unui dispozitiv de încălzire sau aer condiționat
Dimensiuni [mm]:	100 x 100 x 29

Lansarea dispozitivelor

Dispozitivele sunt marcate cu simbolul cosului de gunoi încrucișat. Conform Directivei Europene nr. 2012/19/UE și Actul privind consumul de echipamente electrice și electronice, un astfel de marcaj indică faptul că acest echipament nu poate fi plasat împreună cu alte deșeuri provenite din gospodării.

Utilizatorul este responsabil pentru livrarea dispozitivelor la un punct de recepție pentru echipamente electrice și electronice consumate.

Prin prezenta, LARS Andrzej Szymanski declară că tipul de echipamente radio AURATON Libra SET este în conformitate cu Directiva 2014/53/UE și 2011/65/UE. Textul integral al declarației UE de conformitate este disponibil la următoarea adresă internet: https://manuals.auraton.pl

RU Технические характеристики

Диапазон рабочих температур:	0 – 45°C
Рабочий диапазон:	прибл. 30 m
Радиочастота:	868,850 MHz 869,000 MHz
Мощность радиосигнала:	До 11 дБм
Степень защиты:	IP20

AURATON Libra R

Питание:	2 x AAA (2 x 1,5 В), щелочной
Количество уровней температуры:	2
Темп. незамерзания:	7°C
Диапазон регулирования температуры:	5 – 30°C
Гистерезис:	±0,2°C / ±0,4°C / PWM
Цикл работы:	Еженедельное программирование
Сигнализация рабочего состояния:	ЖК дисплей
Размеры [мм]:	90 x 90 x 36

AURATON Fornax

Питание:	230 В переменного тока, 50 Гц, 1,5 Вт
Сигнализация рабочего состояния:	Светодиодные фонари, звук
Нагрузочная способность реле:	Max. 250 В переменного тока, max. 16 A
Категория приемника:	2
Предлагаемое место установки:	Рядом нагревательного устройства или кондиционера
Размеры [мм]:	100 x 100 x 29

Утилизация устройств

Устройства помечены символом перечеркнутого мусорного бака. Согласно европейской директиве № 2012/19/EU и Закон об использованном электрическом и электронном оборудовании, такая маркировка указывает на то, что данное оборудование нельзя размещать вместе с другими бытовыми отходами.

Пользователь несет ответственность за доставку устройств в пункт приема использованного электрического и электронного оборудования.

LARS Анджей Шиманьски настоящим заявляет, что тип радиооборудования AURATON Libra SET соответствует Директиве 2014/53/EU и 2011/65/EU. Полный текст Декларации о соответствии ЕС доступен по следующему Интернет-адресу: https://manuals.auraton.pl

HU Műszaki adatok

Üzemi hőmérséklet tartomány:	0 – 45°C
Működési tartomány:	kb. 30 m
Rádiófrekvencia:	868,850 MHz 869,000 MHz
Rádiójelek erőssége:	Akár 11 dBm
Védettség:	IP20

AURATON Libra R

Tápellátás:	2 x AAA (2 x 1,5 V-os), lúgos
Hőmérsékleti szintek száma:	2
Fagyálló hőmérséklet:	7°C
Hőmérséklet-beállítási tartomány:	5 – 30°C
Hiszterézis:	±0,2°C / ±0,4°C / PWM
Munkaciklus:	Hetente programozható
Működési állapotjelzés:	LCD kijelző
Méretek [mm]:	90 x 90 x 36

AURATON Fornax

Tápellátás:	230 V AC, 50 Hz, 1,5 W
Működési állapotjelzés:	LED-es lámpák, hang
Relé terhelhetősége:	Max. 250 V AC, max. 16 A
Vevőkategória:	2
Javasolt telepítési hely:	A fűtő- vagy légkondicionáló berendezés közelében
Méretek [mm]:	100 x 100 x 29

Az eszközök ártalmatlanítása

Az eszközöket a keresztezett hulladéktartály szimbólum jelöli. Az európai irányelv nem. A 2012/19/EU és a felhasznált elektromos és elektronikus berendezésekről szóló törvény egy ilyen jelölés azt jelzi, hogy ez a berendezés nem helyezhető el más háztartási hulladékkal.

A felhasználó felelős azért, hogy az eszközöket a felhasznált elektromos és elektronikus berendezések vételi pontjára szállítsák.

A LARS Andrzej Szymanski ezzel kijelenti, hogy az AURATON Libra SET típusú rádióberendezés megfelel a 2014/53/EU és a 2011/65/EU irányelvnek. Az EU-megfelelőségi nyilatkozat teljes szövege elérhető a következő internetes címen: https://manuals.auraton.pl

BG Технически спецификации

Диапазон на работна температура:	0 – 45°C
Работен обхват:	Добре. 30 m
Радио честота:	868,850 MHz 869,000 MHz
Сила на радиосигнала:	До 11 dBm
Ниво на сигурност:	IP20

AURATON Libra R

Захранване:	2 x AAA (2 x 1,5 V), алкални
Брой нива на температура:	2
Температура против замръзване:	7°C
Диапазон за регулиране на температурата:	5 – 30°C
Хистерезис:	±0,2°C / ±0,4°C / PWM
Работен цикъл:	Седмично програмируем
Сигнализация за състояние на работа:	ЛСД дисплей
Размери [mm]:	90 x 90 x 36

AURATON Fornax

Захранване:	230 V AC, 50 Hz, 1,5 Вт
Сигнализация за състояние на работа:	LED светлини, звук
Товароносимост на релето:	Макс. 250 V AC, макс. 16 A
Категория на приемника:	2
Предложено място за инсталиране:	В близост до отоплителното или климатичното устройство
Размери [mm]:	100 x 100 x 29

Изхвърляне на устройствата

Устройствата са маркирани със символа за кръстосано кошче за отпадъци. Съгласно Европейска директива №. 2012/19/EC и Законът за използвано електрическо и електронно оборудване, такава маркировка показва, че това оборудване не може да бъде поставено с други битови отпадъци.

Потребителят е отговорен за доставката на устройствата до приемателен пункт за използвано електрическо и електронно оборудване.

С това LARS Andrzej Szymanski декларира, че радиоапаратурата тип AURATON Libra SET е в съответствие с Директива 2014/53/EC и 2011/65/EC. Пълният текст на декларацията на ЕС за съответствие е достъпен на следния интернет адрес: https://manuals.auraton.pl

DE Technische Spezifikationen

Arbeitstemperaturbereich:	0 – 45°C
Arbeitsbereich:	ca. 30 m
Funkfrequenz:	868,850 MHz 869,000 MHz
Funksignalstärke:	Bis zu 11 dBm
Schutzart:	IP20

AURATON Libra R

Stromversorgung:	2 x AAA (2 x 1,5 V), alkalisch
Anzahl der Temperaturstufen:	2
Frostschutztemperatur:	7°C
Temperaturregelbereich:	5 – 30°C
Hysterese:	±0,2°C / ±0,4°C / PWM
Betriebszyklus:	Wöchentlich programmierbar
Betriebsstatus-Signalisierung:	LCD Bildschirm
Abmessungen [mm]:	90 x 90 x 36

AURATON Fornax

Stromversorgung:	230 V AC, 50 Hz, 1,5 W
Betriebsstatus-Signalisierung:	LED leuchtet, Ton
Relaislastkapazität:	Max. 250 V AC, max. 16 A
Empfängerkategorie:	2
Vorgeschlagener Installationsort:	In der Nähe der Heizung oder Klimaanlage
Abmessungen [mm]:	100 x 100 x 29

Geräte entsorgen

Die Geräte sind mit dem durchgestrichenen Mülleimersymbol gekennzeichnet. Gemäß der europäischen Richtlinie Nr. Nach der Richtlinie 2012/19/UE und dem Gesetz über verbrauchte elektrische und elektronische Geräte weist eine solche Kennzeichnung darauf hin, dass dieses Gerät nicht in den Hausmüll gegeben werden darf.

Der Benutzer ist dafür verantwortlich, die Geräte an einer Empfangsstelle für verbrauchte elektrische und elektronische Geräte abzugeben.

Hiermit erklärt LARS Andrzej Szymanski, dass der Funkanlagentyp AURATON Libra SET der Richtlinie 2014/53/EU und 2011/65/EU entspricht. Der vollständige Text der EU-Konformitätserklärung ist unter der folgenden Internetadresse verfügbar: https://manuals.auraton.pl

FR Spécifications techniques

Plage de température de travail :	0 – 45°C
Plage de fonctionnement :	environ. 30 m
Fréquence radio :	868,850 MHz 869,000 MHz
Force du signal radio :	Jusqu'à 11 dBm
Niveau de sécurité :	IP20

AURATON Libra R

Alimentation pour :	2 x AAA (2 x 1,5 V), alcalin
Nombre de niveaux de température :	2
Température antigel :	7°C
Plage de contrôle de la température :	5 – 30°C
Hystérèse:	±0,2°C / ±0,4°C / PWM
Cycle de fonctionnement :	Programmable hebdomadaire
Signalisation de l'état de fonctionnement :	Affichage LCD
Dimensions [mm] :	90 x 90 x 36

AURATON Fornax

Alimentation pour:	230 V AC, 50 Hz, 1,5 W
Signalisation de l'état de fonctionnement:	Lumières LED, son
Capacité de charge du relais:	Max. 250 V AC, max. 16 A
Catégorie de récepteur:	2
Emplacement d'installation suggéré:	Près de l'appareil de chauffage ou de climatisation
Dimensions [mm]:	100 x 100 x 29

Mise au rebut des appareils

Les appareils sont marqués du symbole de la poubelle croisée. Selon la directive européenne no. 2012/19/UE et la loi relative aux équipements électriques et électroniques usagés, un tel marquage indique que cet équipement ne peut pas être placé avec d'autres déchets ménagers.

L'utilisateur est responsable de la livraison des appareils à un point de réception des équipements électriques et électroniques épuisés.

Par la présente, LARS Andrzej Szymanski déclare que l'équipement radio de type AURATON Libra SET est conforme aux directives 2014/53/UE et 2011/65/UE. Le texte intégral de la déclaration de conformité UE est disponible à l'adresse Internet suivante: https://manuals.auraton.pl

ES Datos técnicos

Rango de temperaturas de trabajo:	0 – 45°C
Rango de operación:	aprox. 30 m
Radio frecuencia:	868,850 MHz 869,000 MHz
Intensidad de la señal de radio:	Hasta 11 dBm
Grado de protección:	IP20

AURATON Libra R

Alimentación:	2 x AAA (2 x 1,5 V), alcalino
Número de niveles de temperatura:	2
Temp. anticongelante:	7°C
Rango de control de temperaturas:	5 – 30°C
Histéresis:	±0,2°C / ±0,4°C / PWM
Ciclo de trabajo:	Programable semanalmente
Señalización del estado de operación:	Pantalla LCD
Dimensiones [mm]:	90 x 90 x 36

AURATON Fornax

Alimentación:	230 V CA, 50 Hz, 1,5 W
Señalización del estado de operación:	Luces LED, sonido
Capacidad de carga del relé:	Max. 250 V CA, max. 16 A
Categoría del receptor:	2
Ubicación de instalación sugerida:	Cerca del dispositivo de calefacción o aire acondicionado
Dimensiones [mm]:	100 x 100 x 29

Eliminación del equipo

Los equipos están identificados con el símbolo del contenedor de residuos tachado. De acuerdo con la Directiva Europea 2012/19/UE y la Ley de equipos eléctricos y electrónicos gastados, este símbolo informa que el equipo, después del periodo de su uso, no podrá desecharse junto con otros residuos de hogar.

El usuario está obligado a entregarlo a un punto de recepción de equipos eléctricos y electrónicos gastados.

Por la presente, LARS Andrzej Szymanski declara que el equipo de radio tipo AURATON Libra SET cumple con la Directiva 2014/53/UE y 2011/65/UE. El texto completo de la declaración de conformidad de la UE está disponible en la siguiente dirección de Internet: https://manuals.auraton.pl

EL Τεχνικές προδιαγραφές

Εύρος θερμοκρασίας λειτουργίας:	0 – 45°C
Απόσταση λειτουργίας:	περ. 30 μέτρα
Ραδιοφωνική συχνότητα:	868,850 MHz 869,000 MHz
Ισχύς ραδιοφωνικού σήματος:	Έως 11 dBm
Βαθμός προστασίας:	IP20

AURATON Libra R

Παροχή ρεύματος:	2 x AAA (2 x 1,5 V), αλκαλικό
Αριθμός επιπέδων θερμοκρασίας:	2
Θερμοκρασία κατά της κατάψυξης:	7°C
Εύρος ρύθμισης θερμοκρασίας:	5 – 30°C
Υστέρηση:	±0,2°C / ±0,4°C / PWM
Κύκλος λειτουργίας:	Εβδομαδιαία προγραμματιζόμενη
Σηματοδότηση κατάστασης λειτουργίας:	Οθόνη LCD
Διαστάσεις [mm]:	90 x 90 x 36

AURATON Fornax

Παροχή ρεύματος:	230 V AC, 50 Hz, 1,5 W
Σηματοδότηση κατάστασης λειτουργίας:	LED φώτα, ήχος
Χωρητικότητα ρελέ:	Μέγιστη. 250 V AC, μέγ. 16 A
Κατηγορία παραλήπτη:	2
Προτεινόμενη τοποθεσία εγκατάστασης:	Κοντά στη συσκευή θέρμανσης ή κλιματισμού
Διαστάσεις [mm]:	100 x 100 x 29

Απόρριψη συσκευών

Οι συσκευές φέρουν το σήμα του διαγραμμένου κάδου απορριμμάτων. Σύμφωνα με την Οδηγία 2012/19/ΕΕ του Ευρωπαϊκού Κοινοβουλίου και τον Νόμο περί απόρριψης ηλεκτρικού και ηλεκτρονικού εξοπλισμού το σήμα αυτό υποδεικνύει ότι οι συσκευές μετά το τέλος της ζωής τους δεν επιτρέπεται να απορρίπτονται μαζί με τα υπόλοιπα οικιακά απορρίμματα.

Ο χρήστης είναι υποχρεωμένος να τις παραδώσει σε σημείο συλλογής παλιών ηλεκτρικών και ηλεκτρονικών προϊόντων.

Με την παρούσα, ο LARS Andrzej Szymanski δηλώνει ότι ο ραδιοεξοπλισμός τύπου AURATON Libra SET συμμορφώνεται με την Οδηγία 2014/53/ΕΕ και 2011/65/ΕΕ. Το πλήρες κείμενο της δήλωσης συμμόρφωσης ΕΕ διατίθεται στην ακόλουθη διεύθυνση Διαδικτύου: https://manuals.auraton.pl

IT Specifiche tecniche

Intervallo di temperatura di lavoro:	0 – 45°C
Intervallo di funzionamento:	ca. 30 metri
Frequenza radio:	868,850 MHz 869,000 MHz
Intensità del segnale radio:	Fino a 11 dBm
Grado di protezione:	IP20

AURATON Libra R

Alimentazione:	2 x AAA (2 x 1,5 V), alcalino
Numero di livelli di temperatura:	2
Temperatura antigelo:	7°C
Campo di regolazione della temperatura:	5 – 30°C
Isteresi:	±0,2°C / ±0,4°C / PWM
Ciclo di funzionamento:	Programmabile settimanalmente
Segnalazione dello stato di funzionamento:	Display LCD
Dimensioni [mm]:	90 x 90 x 36

AURATON Fornax

Alimentazione:	230 V AC, 50 Hz, 1,5 W
Segnalazione dello stato di funzionamento:	Luci a LED, suono
Capacità di carico del relè:	Max. 250 V CA, max. 16 A
Categoria ricevitore:	2
Posizione di installazione consigliata:	Vicino al dispositivo di riscaldamento o aria condizionata
Dimensioni [mm]:	100 x 100 x 29

Smaltimento dei dispositivi

I dispositivi sono contrassegnati con il simbolo del cestino dei rifiuti incrociati. Secondo la Direttiva Europea n. 2012/19/UE e la legge concernente le apparecchiature elettriche ed elettroniche consumate, tale contrassegno indica che questa apparecchiatura non può essere collocata con altri rifiuti generati dalle abitazioni.

L'utente è responsabile della consegna dei dispositivi a un punto di ricezione per le apparecchiature elettriche ed elettroniche usate.

Con la presente, LARS Andrzej Szymanski dichiara che l'apparecchio radio tipo AURATON Libra SET è conforme alla Direttiva 2014/53/UE e 2011/65/UE. Il testo completo della dichiarazione di conformità UE è disponibile al seguente indirizzo Internet: https://manuals.auraton.pl

LT Techninės specifikacijos

Darbo temperatūros diapazonas:	0 – 45°C
Veikimo atstumas:	apytiksl 30 metrų
Radijo dažni:	868,850 MHz 869,000 MHz
Radijo signalo stiprumas:	Iki 11 dBm
Apsaugos laipsnis:	IP20

AURATON Libra R

Maitinimo šaltinis:	2 x AAA (2 x 1,5 V), šarminis
Temperatūros lygių skaičius:	2
Antifrizo temperatūra:	7°C
Temperatūros reguliavimo diapazonas:	5 – 30°C
Histerezė:	±0,2°C / ±0,4°C / PWM
Darbo ciklas:	Programuojamas kas savaitę
Operacijos būsenos signalizavimas:	LCD ekranas
Matmenys [mm]:	90 x 90 x 36

AURATON Fornax

Maitinimo šaltinis:	230 V kintama, 50 Hz, 1,5 W
Operacijos būsenos signalizavimas:	LED lemputės, garsas
Relės keliamoji galia:	Maks. 250 V kintama, maks. 16 A
Imtuvo kategorija:	2
Siūloma diegimo vieta:	Netoli šildymo ar oro kondicionavimo įrenginio
Matmenys [mm]:	100 x 100 x 29

Prietaisų šalinimas

Prietaisai pažymėti kerta šiukšlių dėžės simboliu. Pagal Europos direktyvą Nr. 2012/19/ES ir Įstatymas dėl panaudotos elektros ir elektroninės įrangos, toks ženklas rodo, kad ši įranga negali būti patalpinta su kitomis namų ūkio atliekomis.

Naudotojas yra atsakingas už prietaisų pristatymą į naudojamą elektros ir elektroninę įrangą.

LARS Andrzej Szymanski pareiškia, kad radijo įrenginio AURATON Libra SET tipas atitinka direktyvą 2014/53/ES ir 2011/65/ES. Visą ES atitikties deklaracijos tekstą galite rasti šiuo interneto adresu: https://manuals.auraton.pl

LV Tehniskās specifikācijas

Darba temperatūras diapazons:	0 – 45°C
Darbības diapazons:	apm. 30 m
Radio frekvence:	868,850 MHz 869,000 MHz
Radio signāla stiprums:	Līdz 11 dBm
Aizsardzības pakāpe:	IP20

AURATON Libra R

Barošanas avots:	2 x AAA (2 x 1,5 V), sārmains
Temperatūras līmeņu skaits:	2
Antifrīza temperatūra:	7°C
Temperatūras regulēšanas diapazons:	5 – 30°C
Histerēze:	±0,2°C / ±0,4°C / PWM
Darba cikls:	Nedēļas programmējams
Darbības stāvokļa signalizācija:	LCD displejs
Izmēri [mm]:	90 x 90 x 36

AURATON Fornax

Barošanas avots:	230 V maiņstrāva, 50 Hz, 1,5 W
Darbības stāvokļa signalizācija:	LED gaismas, skaņa
Releju kravnesība:	Maks. 250 V maiņstrāva, maks. 16 A
Uztvērēja kategorija:	2
Ieteicamā instalācijas vieta:	Netālu no apkures vai gaisa kondicionēšanas ierīces
Izmēri [mm]:	100 x 100 x 29

Ierīces iznīcināšana

Ierīces ir apzīmētas ar šķērsoto atkritumu tvertnes simbolu. Saskaņā ar Eiropas direktīvu Nr. Direktīva 2012/19/ES un Likums par izlietoto elektrisko un elektronisko iekārtu, šāds marķējums norāda, ka šo iekārtu nedrīkst novietot kopā ar citiem mājsaimniecības atkritumiem.

Lietotājs ir atbildīgs par ierīču piegādi uztveršanas vietā, kurā tiek izmantotas elektriskās un elektroniskās iekārtas.

Šiuo dokumentu LARS Andrzej Szymanski pareiškia, kad radijo ryšio įrenginio AURATON Libra SET tipas atitinka Direktyvą 2014/53/ES ir 2011/65/ES. Visą ES atitikties deklaracijos tekstą galite rasti šiuo interneto adresu: https://manuals.auraton.pl

ET Tehnilised kirjeldused

Töötemperatuuri vahemik:	0 – 45°C
Tööpiirkond:	u. 30 m
Raadiosagedus:	868,850 MHz 869,000 MHz
Raadiosignaali tugevus:	Kuni 11 dBm
Kaitseaste:	IP20

AURATON Libra R

Toiteallikas:	2 x AAA (2 x 1,5 V), aluseline
Temperatuuritasemete arv:	2
Antifriisi temperatuur:	7°C
Temperatuuri reguleerimise vahemik:	5 – 30°C
Hüsterees:	±0,2°C / ±0,4°C / PWM
Töötsükkel:	Iganädalaselt programmeeritav
Toimingu oleku signaalimine:	LCD ekraan
Mõõdud [mm]:	90 x 90 x 36

AURATON Fornax

Toiteallikas:	230 V vahelduvvool, 50 Hz, 1,5 W
Toimingu oleku signaalimine:	LED tuled, heli
Relee kandevõime:	Maks. 250 V vahelduvvool, maks. 16 A
Vastuvõtja kategooria:	2
Soovitatav paigalduskoht:	Kütte- või kliimaseadme lähedal
Mõõdud [mm]:	100 x 100 x 29

Seadmete kõrvaldamine

Seadmed on tähistatud ristuva prügikasti sümboliga. Vastavalt Euroopa Liidu direktiivile nr. 2012/19/EL ja kasutatud elektri- ja elektroonikaseadmeid käsitlev seadus näitavad, et seda seadet ei tohi paigutada teiste majapidamisjäätmetega.

Kasutaja vastutab seadmete üleviimise eest kasutatud elektri- ja elektroonikaseadmete vastuvõtupunkti.

Käesolevaga deklareerib LARS Andrzej Szymanski, et AURATON Libra SET tüüpi raadioseadmed vastavad direktiividele 2014/53/EL ja 2011/65/EL. EL-i vastavusdeklaratsiooni täielik tekst on saadaval järgmisel Interneti-aadressil: https://manuals.auraton.pl

SR Технички подаци

Распон радне температуре:	0 – 45°C
Опсег рада:	цца. 30 м
Радио фреквенција:	868,850 MHz 869,000 MHz
Јачина радио сигнала:	До 11 дБм
Ниво сигурности:	IP20

AURATON Libra R

Напајање:	2 x AAA (2 x 1,5 V), алкални
Број нивоа температуре:	2
Температура против смрзавања:	7°C
Подручје регулације температуре:	5 – 30°C
Хистереза:	±0,2°C / ±0,4°C / PWM
Radni ciklus:	Недељно програмирање
Сигнализација статуса рада:	ЛЦД дисплеј
Димензије [мм]:	90 x 90 x 36

AURATON Fornax

Напајање:	230 V AC, 50 Hz, 1,5 W
Сигнализација статуса рада:	ЛЕД светла, звук
Капацитет релеја:	Макс. 250 V AC, мак. 16 A
Категорија пријемника:	2
Предложена локација инсталације:	У близини уређаја за грејање или клима уређај
Димензије [мм]:	100 x 100 x 29

Uklanjanje uređaja

Уређаји су обележени симболом прекриженог канте за смеће. Према европској директиви бр. 2012/19/УЕ и Закона који се односи на потрошену електричну и електроничку опрему, такво обележавање указује да се та опрема не сме постављати са другим кућним отпадом.

Корисник је одговоран за испоруку уређаја на пријемно место за искоришћену електричну и електроничку опрему.

ЛАРС Андрзеј Сзимански овим изјављује да је тип радио уређаја AURATON Libra SET у складу са директивом 2014/53/ЕУ и 2011/65/ЕУ. Комплетан текст ЕУ изјаве о усаглашености доступан је на следећој Интернет адреси: https://manuals.auraton.pl

PT Especificações técnicas

Faixa de temperatura de trabalho:	0 – 45°C
Faixa de operação:	aprox. 30 m
Freqüência de rádio:	868,850 MHz 869,000 MHz
Força do sinal de rádio:	Até 11 dBm
Grau de proteção:	IP20

AURATON Libra R

Fonte de alimentação:	2 x AAA (2 x 1,5 V), alcalino
Número de níveis de temperatura:	2
Temperatura anticongelante:	7°C
Faixa de ajuste de temperatura:	5 – 30°C
Histerese:	±0,2°C / ±0,4°C / PWM
Ciclo de operação:	Semanalmente programável
Sinalização de status de operação:	Tela de LCD
Dimensões [mm]:	90 x 90 x 36

AURATON Fornax

Fonte de alimentação:	230 V AC, 50 Hz, 1,5 W
Sinalização de status de operação:	Luzes LED, som
Capacidade de carga do relé:	Max. 250 V AC, max. 16 A
Categoria do receptor:	2
Local de instalação sugerido:	Perto do aparelho de aquecimento ou ar condicionado
Dimensões [mm]:	100 x 100 x 29

Descarte dos dispositivos

Os dispositivos são marcados com o símbolo de lixeira cruzada. De acordo com a Directiva Europeia no. 2012/19/UE e do Acto relativo ao equipamento eléctrico e electrónico esgotado, tal marcação indica que este equipamento não pode ser colocado junto com outros resíduos gerados no agregado familiar.

O usuário é responsável por entregar os dispositivos a um ponto de recepção de equipamentos elétricos e eletrônicos usados.

LARS Andrzej Szymanski declara que o tipo de equipamento de rádio AURATON Libra SET está em conformidade com a Diretiva 2014/53/UE e 2011/65/UE. O texto completo da Declaração de Conformidade da UE está disponível no seguinte endereço da Internet: https://manuals.auraton.pl